生産中止図面
２０１０／０３

<特殊内容>
1. ロータンク側の給水を再生水仕様としたもの。
2系統給水方式

＊定格：AC100V-568W 50/60Hz
注1：75，100塩ビ管(VU，VP75・100)共用
塩ビ管の排水ソケットとの接合：床上60mm
＊製品背面に電源を設けないでください。
コンセントが製品と干渉し、抜き差しができない場合があります。

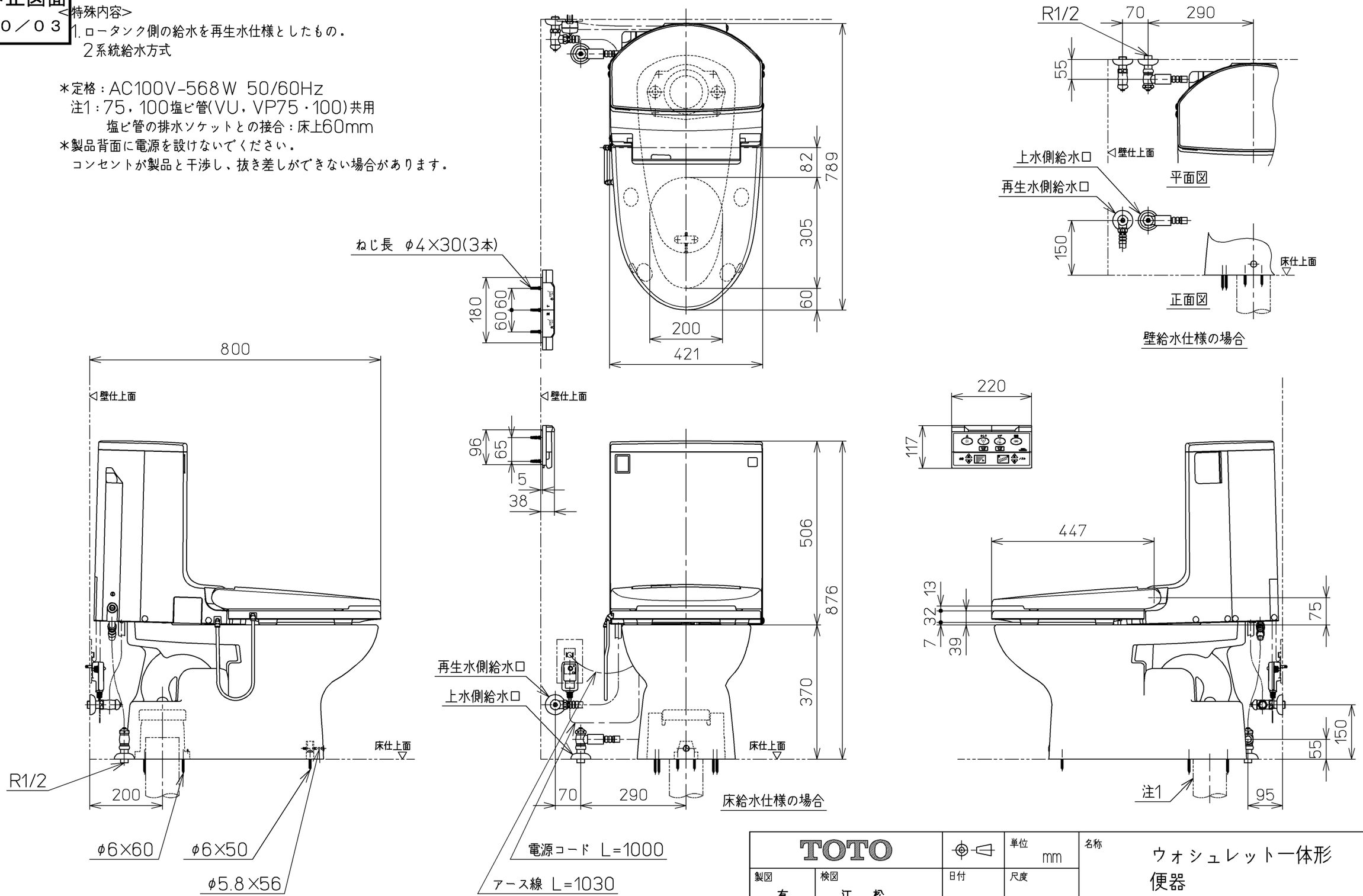


| | | | |
|---|---|---|---|
| TOTO | | 単位 mm | 名称 ウォシュレット一体形便器 |
| 製図 有馬 | 検図 江松 上崎 | 日付 06-04-10 | 尺度 1：10 |
| 備考 サイホン式防露便器 壁・床共通給水仕様 | | 機能部：TCF9022EV15 / 陶器部：CS86B | 品番 CES9022ET15 |
| | | | 図番 CES9022ET15_A0102 |

A3 ページNo. 1-1 (改)